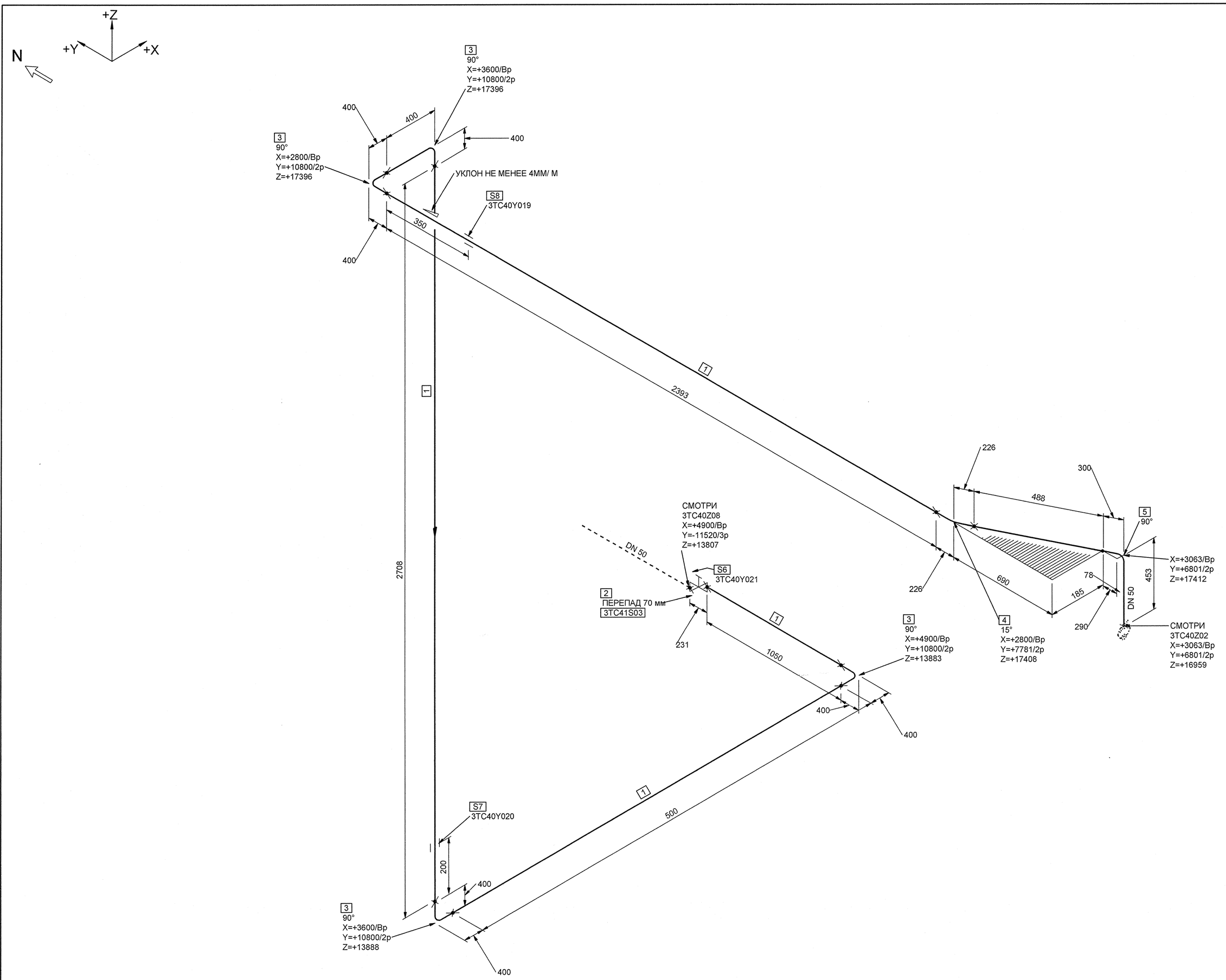


МОНТАЖНЫЕ ЭЛЕМЕНТЫ

| ПОЗ | НАИМЕНОВАНИЕ | КОЛ | МАТЕРИАЛ | МАССА ЕД-ЦЫ, КГ |
|---|---|---|---|---|
| 1 | БК-592665-03 ТРУБА 57х5,5 | 6.651 М | 08Х18Н10Т ТУ 14-3Р-197-2001 | 7.02 |
| 2 | А10821-0200-50 2BIIa . ТУ 422-21-52/08 КЛАПАН ЗАПОРНЫЙ СИЛЬФОННЫЙ С РУКОЯТКОЙ С ПАТРУБКАМИ ПОД ПРИВАРКУ DN 50 Pp 18,0 МПа Tp 350°С НЕРЖАВЕЮЩАЯ СТАЛЬ | 1 | СБОРНЫЙ | 57.700 |
| 3 | 05 ОСТ 24.125.05-89 ОТВОД 90°-57х5,5-200х200-714 - R200 | 4 | 08Х18Н10Т ТУ 14-3Р-197-2001 | 5.01 |
| 4 | 01 ОСТ 24.125.05-89 ОТВОД 15°-57х5,5-200х200-452 - R200 | 1 | 08Х18Н10Т ТУ 14-3Р-197-2001 | 3.17 |
| 5 | БК-1997690 ТРУБА ГНУТАЯ 90°-57х5,5-153х488-1112 - R300 | 1 | 08Х18Н10Т ТУ 14-3Р-197-2001 | 7.806 |
| 6 | 3TC40Y021 ОПОРА СКОЛЬЗЯЩАЯ | 1 | | - |
| 7 | 3TC40Y020 ОПОРА НЕПОДВИЖНАЯ | 1 | | - |
| 8 | 3TC40Y019 ОПОРА СКОЛЬЗЯЩАЯ НАПРАВЛЯЮЩАЯ | 1 | | - |

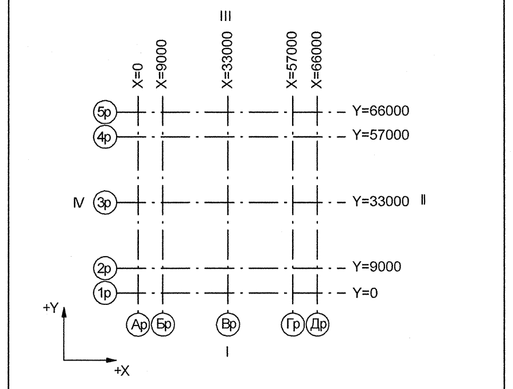


Номер трубопровода - I
Подведомственность - ПНАЭГ 7-008-89
Классификационное обозначение по НП-001-97 - 2Н
Группа по ПНАЭГ 7-008-89 - С
Класс безопасности по НП-001-97 - 2
Категория сейсмостойкости по НП-031-01 - I
Рабочие параметры: Pp= 17.64 МПа, tp=350°С
Параметры гидроиспытания: Pг=24.50 МПа, t не менее 5°С
Среда- Теплоноситель I контура

| 3TG11Z01_01 | | 3 | DN 100 | Z+ 2700<br>X+ 175<br>Y- 2775 | | 3TG11W01/N1 | | | | S2<br>3TG11Y01/PT-997 | | | | 3TG11J01/ ТГ-235 |
|---|---|---|---|---|---|---|---|---|---|---|---|---|---|---|
| Код блока | Трубопроводы проектируемые | Позиция детали | Условный проход | Координаты элементов в здании | | Код оборудования/ Номер патрубка | Шов заводской | Шов монтажный | Резьбовое соединение | Позиция опоры Код опоры / код проходки | Направление среды | Переход | Штуцер | Код герметичной проходки/ код проходки |

| Изм. | Кол.уч. | Лист | № док. | Подпись | Дата |
|---|---|---|---|---|---|
| Инж. 2к. | | Сидоренко | | | 21.05 |
| Пров. инж. 2к. | | Случевская | | | 21.05 |
| Пров.вед.инж. | | Махотина | | | 21.05 |
| Нач. гр. | | Жубрев | | | 21.05 |
| Н.контр. | | Красноярова | | | 25.05 |

АРХИВНЫЙ ЭКЗЕМПЛЯР

Инв. № подл. R3.03733.1.0.13
Лист 108

R3.TC10.3072.013.01.00.078

Ростовская АЭС Блок 3

Реакторное отделение
Герметичная часть
Трубопроводы байпасной очистки воды I контура
Pp больше 2.2 МПа

| Стадия | Лист | Листов |
|---|---|---|
| Р | 1 | 1 |

Изометрический чертеж
3TC40Z07

ОАО "НИАЭП" 2012

Инв. N подл. R3.03733.1.0.13 | Подп. и дата | Взам. инв. N | ДОПОЛНИТЕЛЬНЫЕ ПОДПИСИ | ДОПОЛНИТЕЛЬНЫЕ ПОДПИСИ

Формат А1